B1

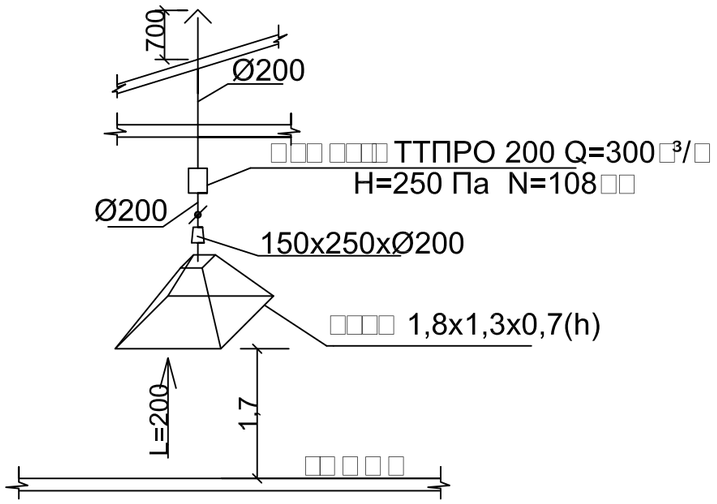

BE1-BE4

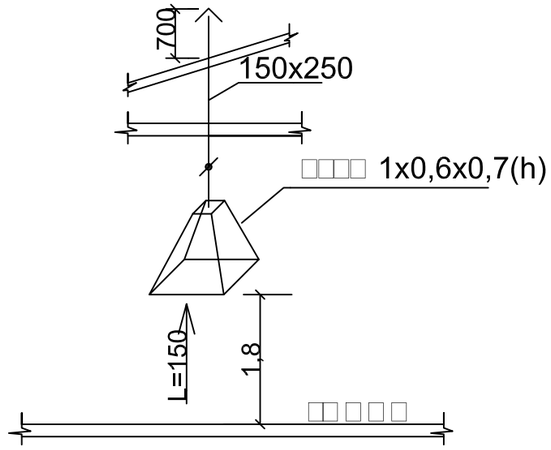

BE5-BE7

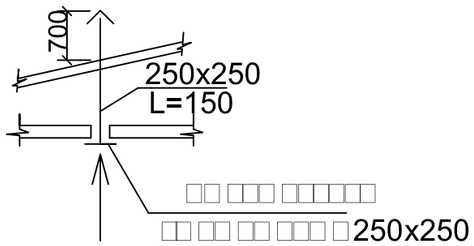

BE8-BE14

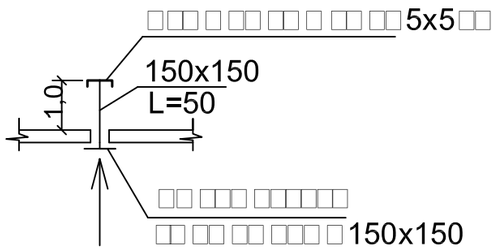

□□□ □□ □ □□□ □□□□ □□□ □ □□ □□□

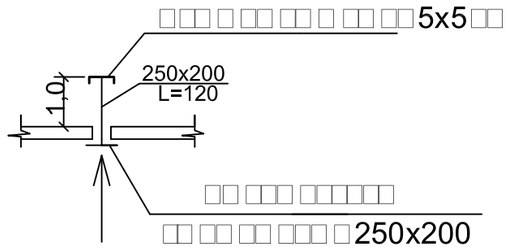

	ԼՈՌՈՒ ՄԱՐԶԻ ԳՅՈՒԼԱԳԱՐԱԿ ԳՅՈՒՂԻ ՄԱՆԿԱՊԱՐՏԵԶԻ ՇԵՆՔԻ ԿԱՌՈՒՑՈՒՄ				ՊԱՏՎԵՐ
	ՏՆՕՐԵՆ	ՄԱՆԱՍՅԱՆ		ՋԵՌՈՒՑՈՒՄ ԵՎ ՕԴԱՓՈԽՈՒԹՅՈՒՆ	Թվական
	ՆԱԽԱԳԾԵՑ	ՅԱՆՈՒԿՅԱՆ			2016
				ՕԴԱՓՈԽՈՒԹՅԱՆ ՍԽԵՄԱՆԵՐ	ՓՈՒԼ Ա.Ն.
<<ԳԼՈՍՄԱ>>ԱԿ					ԹԵՐԹ
					ՋՕ - 4